BHN (THAILAND) CO.,LTD.

会社概要

会社名：BHN (Thailand) Co., Ltd.

住所　：41/5 MOO 8 ZONE 68 WHA Chonburi, Bo-win,
Sriracha, Chonburi, Thailand
TEL　：+66(0)38-345664-5,
FAX　：+66(0)38-345855

事業内容：フィッシュコラーゲンの製造及び販売
サプリメントのOEM

株主：ビーエイチエヌ株式会社　73.3%
その他　16.7%

資本金：55,000,000バーツ

抽出エリア主要設備

抽出釜

フィルタープレス

濃縮装置

スプレードライヤー

製剤エリア主要設備

流動造粒層

大型粉末混合機

小型粉末混合器

粉末3方シール充填機

OEM（製剤）加工形態

BHN (THAILAND) CO., LTD.

混合

小型試作機　：　50 ～ 100 Kg 仕込み
実製造機　　：　300 ～ 500 Kg 仕込み
※　傘比重にて変動

顆粒

流動層造粒機にて顆粒化

小型試作機　：　3 ～ 5 Kg 仕込み
実製造機　　：　50 ～ 100 Kg 仕込み

打錠

錠剤サイズ Φ 13 mm (11.5R), 9 mm (7.5R), 8 mm (11R)
※ ご希望によりサイズの追加は可能です。

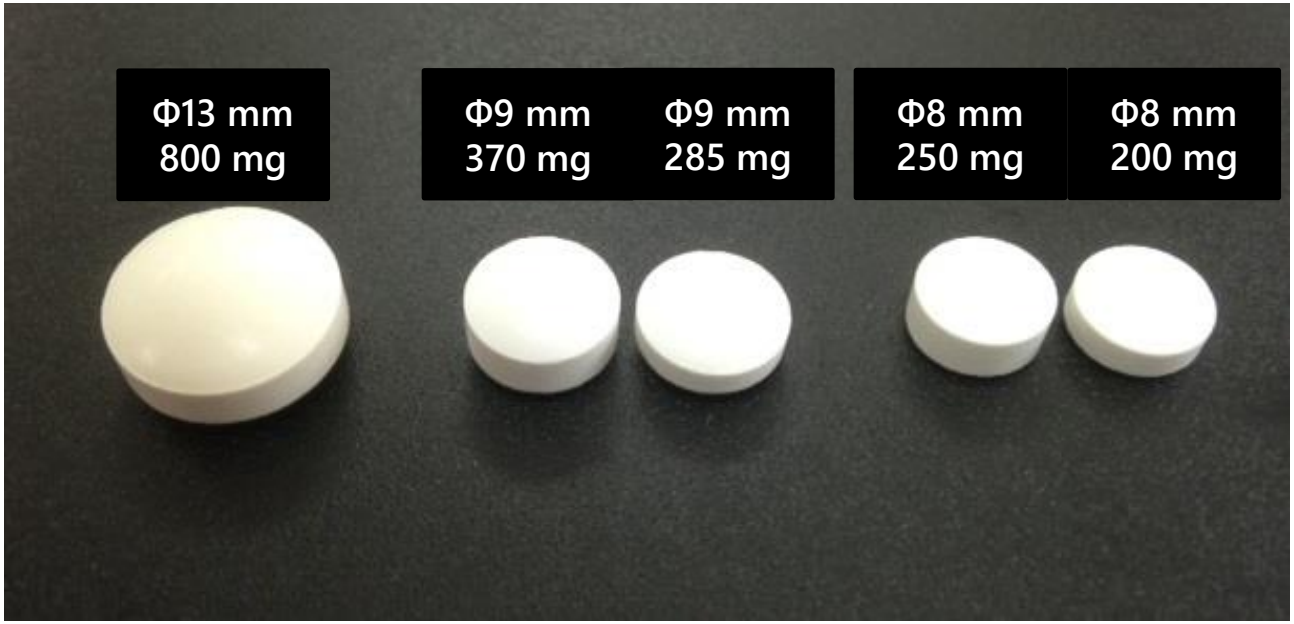

打錠機 ： 最大処理能力 18本立て×35回転/分
(標準：25回転，原料・設定剤状によって回転数を調整）

分包 [3方シール充填機]

分包サイズ Long (range)：60mm ～ 110 mm
Width (fixed)：60 mm

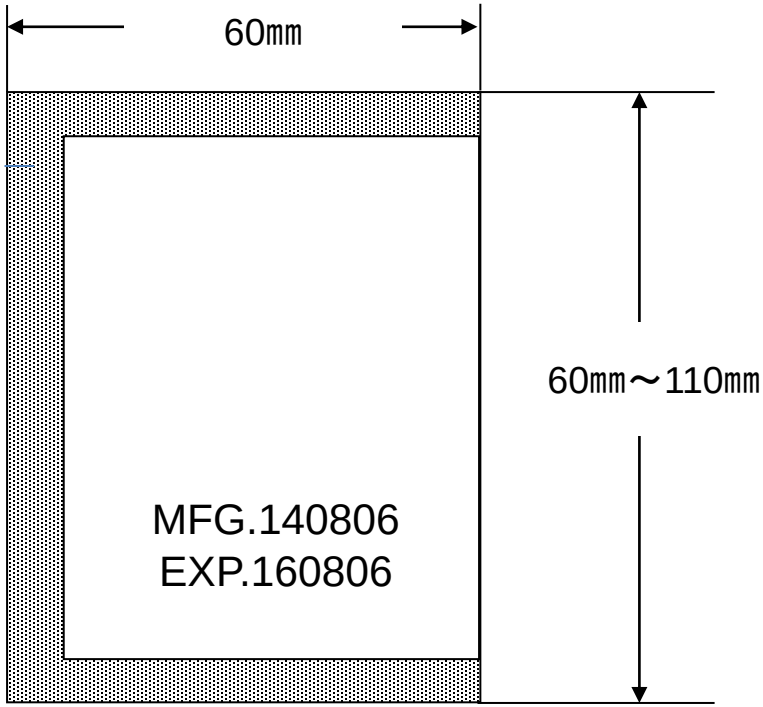

Sachetに文字印字（2段 ； 1段最大20文字）
ノッチ入れ可能

スティック　[スティック充填機]

スティックサイズ　Long (range)：60mm ～ 110 mm

Width (fixed)：23･24･25･26･27･35･40 mm

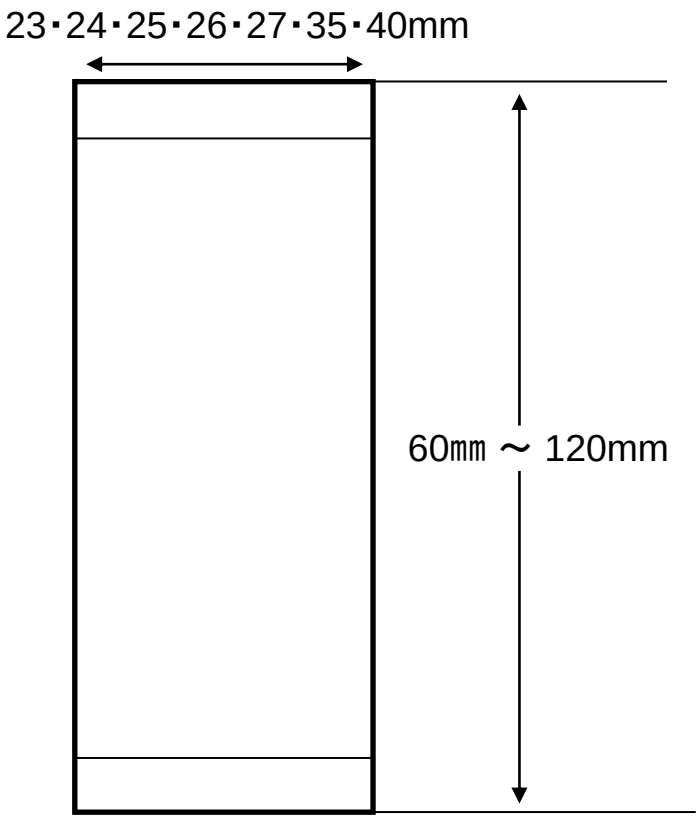

ボトル　[錠剤計数充填機]

ボトルサイズ　口内径：31mm以上
胴径：67 mm以下
高さ：114 mm以下

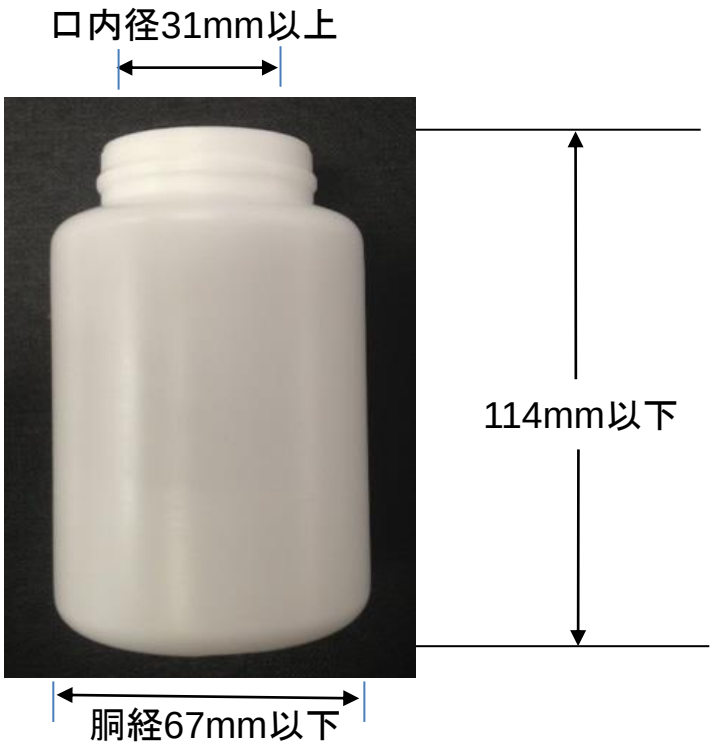

上記サイズ以外のボトル　あるいは　アルミチャック袋などボトル以外のものへ
充填する場合には、本機に適合する（上記サイズ)のボトルを用いて、計数測りとった後、
手動にて包装容器に充填する。

金属探知

粉末・顆粒：

スティック・分包に充填後に金属探知機に通してチェック。

打錠品：

選別後に金属探知機に通してチェック。

重量チェック

分包・スティック：

充填後に全包を重量チェッカー（自動）でチェック。

製品：

秤（手動）にて全品チェック。

BHN (THAILAND) CO., LTD.
บริษัท บีเอชเอ็น (ไทยแลนด์) จำกัด

SYSTEM CERTIFICATION ISO 22000 SGS

SYSTEM CERTIFICATION GHP SGS

SYSTEM CERTIFICATION HACCP SGS

حلال

สนง.คณะกรรมการกลางอิสลามแห่งประเทศไทย